

Instrukcja obsługi

automatu płuczącego 2316 dla filtrów Drufi+ / Drufi+ max / 6380

Zakres stosowania

Automat płuczący może być zamontowany na filtrach z płukaniem wstecznym typu Drufi+ DFR/FR (od 05/2011), Drufi+ max DFR/FR (od 09/2012), kołnierzowy 6380.

Wykonanie

Płukanie wsteczne można ustawić w zakresie od 1 godziny do 52 tygodni.
Domyślne ustawienie to 25 tygodni i 5 dni, zgodnie z normą EN 806, część 5.
Dzięki zasilaniu bateryjnemu automatyczne płukanie wsteczne działa niezależnie od sieci elektrycznej. Istnieje możliwość wyposażenia automatu w zasilacz sieciowy 2316.00.905 (zamiennik 2316.00.905X).
W przypadku korzystania z systemu automatycznego płukania wstecznego należy podłączyć kosz wyrzutowy filtra do kanalizacji (np. rury kanalizacyjnej z mufą HT DN50).

Uwaga:
Przewód odpływowy musi być w stanie przyjąć całą ilość wyrzucanej wody!

Wymiana baterii

Aby włożyć lub wymienić baterie należy przesunąć w dół dolną część pokrywy.

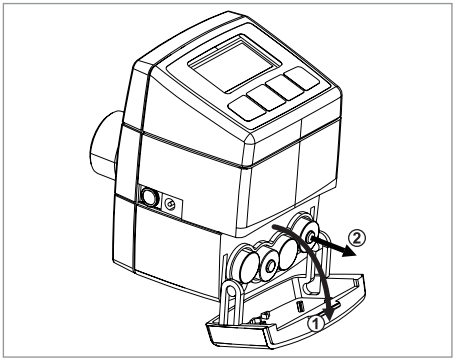

Otworzyć pokrywę (1) i włożyć lub wymienić baterie (2).

Nawet w przypadku podłączenia zasilacza, baterie muszą zostać założone - pełnią one funkcję zasilania awaryjnego na wypadek braku prądu. Należy je wymieniać co 3 lata.

Montaż

Aby zamontować automat płuczący należy wykonać następujące czynności:
- upewnić się, czy pokrętło płukania wstecznego / zawór kulowy znajduje się w pozycji początkowej (brak płukania wstecznego),
- kontrolnie przekręcić pokrętło w kierunku przeciwnym do ruchu wskazówek zegara. Jeśli pokrętło, lub zawór kulowy nie daje się dalej przekręcić, oznacza to, że element znajduje się we właściwej pozycji,
- pokrętło płukania wstecznego jest zabezpieczone od spodu klamrą uniemożliwiającą przypadkowe usunięcie go,

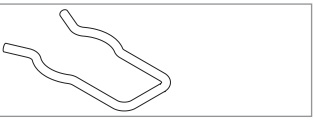

- pociągnąć klamrę w dół, wysuwając ją z prowadnic (1),
- wyciągnąć pokrętło płukania wstecznego (2),

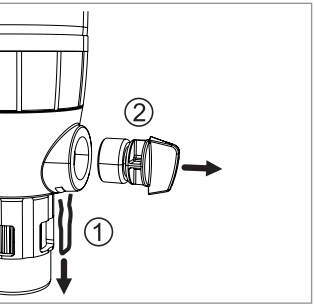

- w miejscu pokrętła zamontować automat płuczący,

Panel sterowania ma być skierowana do góry.

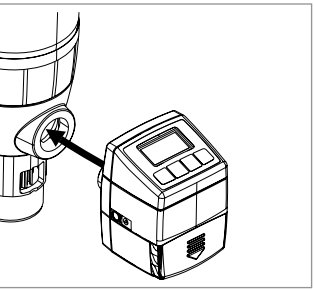

- wsunąć w prowadnice klamrę od spodu,
- wsuwać klamrę aż do momentu jej zatrzaśnięcia się, by prawidłowo zamontować automat płuczący.

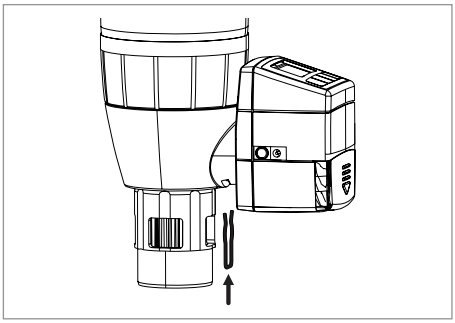

Obsługa

Przed uruchomieniem należy konieczne włożyć baterie (patrz rozdział „Wymiana baterii").

Panel sterowania składa się z wyświetlacza oraz czterech przycisków: Mode (Wybór), Up (Góra), Down (Dół) i Enter (Zatwierdź).

Za pomocą przycisków można zmieniać nastawy automatu.

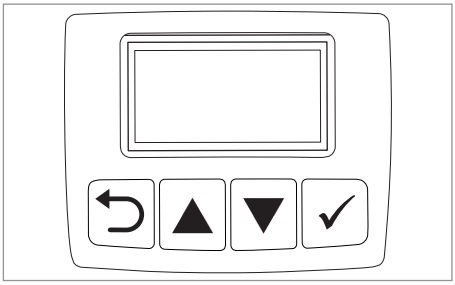

Symbol	Przycisk	Znaczenie
⮌	Mode	**Poruszanie się po menu**
▲	Up	**Zwiększ wartość**
▼	Down	**Zmniejsz wartość**
✓	Enter	**Potwierdzenie wprowadzonych danych**

Menu główne podzielone jest na trzy podmenu: płukanie wsteczne (Backflush/Rückspülung), tryb pracy (Mode/Betriebsart" i pozostałe (Miscellaneous/Diverses).

Ręczne płukanie wsteczne

Gdy automatyczne płukanie jest wyłączone, naciśnięcie przycisku ⮌ spowoduje wyświetlenie menu „Manual backflush / Manuelle Rückspülung" - płukanie wsteczne ręczne (nastawa fabryczna).

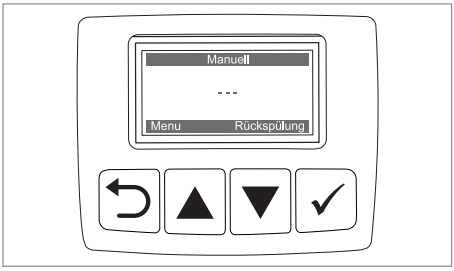

Wciśnięcie przycisku ✓ a następnie kolejne wciśnięcie ✓, spowoduje przeprowadzenie płukania wstecznego ręcznego.

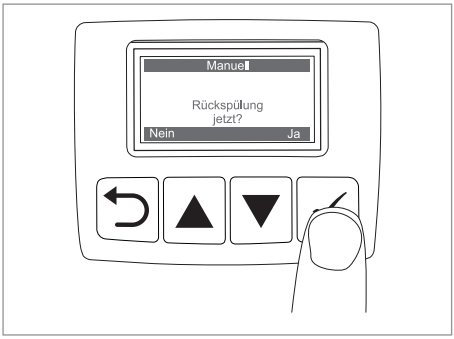

Płukanie automatyczne

Jeśli funkcja płukania automatycznego jest aktywna, po przyciśnięciu przycisku ⮌, zostanie wyświetlony czas pozostały do kolejnego płukania wstecznego.

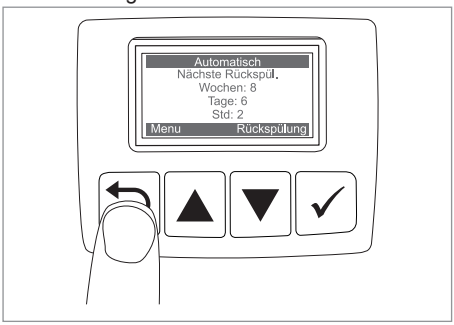

Mimo włączonej funkcji płukania automatycznego w każdym momencie istnieje możliwość wykonania płukania ręcznego przez naciśnięcie przycisku ☑ .

Zmiana okresów płukania

Aby zmienić okresu płukania wstecznego należy nacisnąć przycisk ⮌, wówczas pojawi się menu główne - „Main Menu / Hauptmenü“.

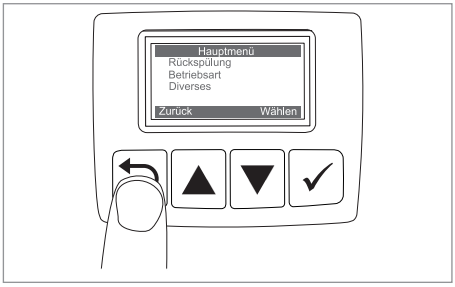

Używając przycisku ▼ należy wybrać tryb pracy - „ Mode/Betriebsart“ i potwierdzić naciskając przycisk ☑ .

Wybrać przyciskiem ▼ tryb automatyczny - „Automatic/Automatisch“ i potwierdzić naciskając przycisk ☑ .

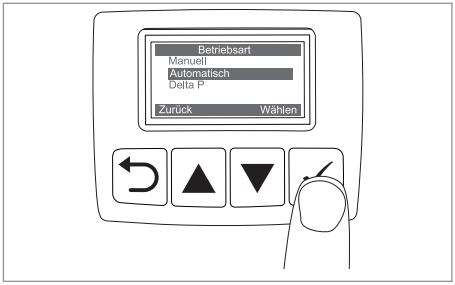

Używając przycisku ▲ lub ▼ można nastawić tygodnie, dni i godziny (maks. 52 tygodnie, maks. 30 dni, maks. 24 godziny).

Każdą zmianę nastawy potwierdzić naciskając przycisk ☑ .

Montaż przełącznika różnicy ciśnień

Zamontować przełącznik różnicy ciśnień na górze filtra kołnierzowego 6380, korzystając z dołączonych elementów przyłączeniowych.

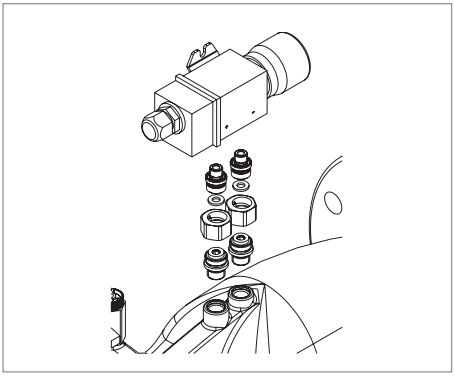

Podłączenie przełącznika do automatu płuczącego

Aby podłączyć przełącznik różnicy ciśnień do automatu płuczącego należy wpiąć wtyczkę specjalnego kabla do właściwego gniazda w automacie.

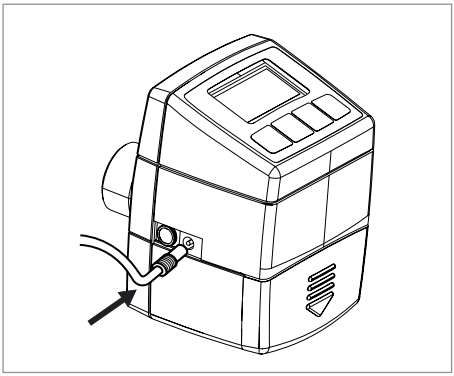

Za pomocą pokrętła regulacyjnego ustawić żądaną wartość różnicy ciśnień.

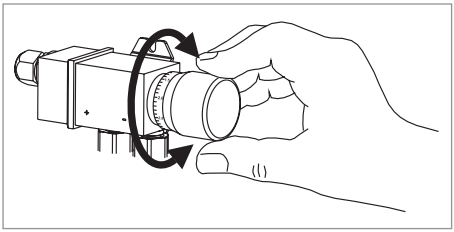

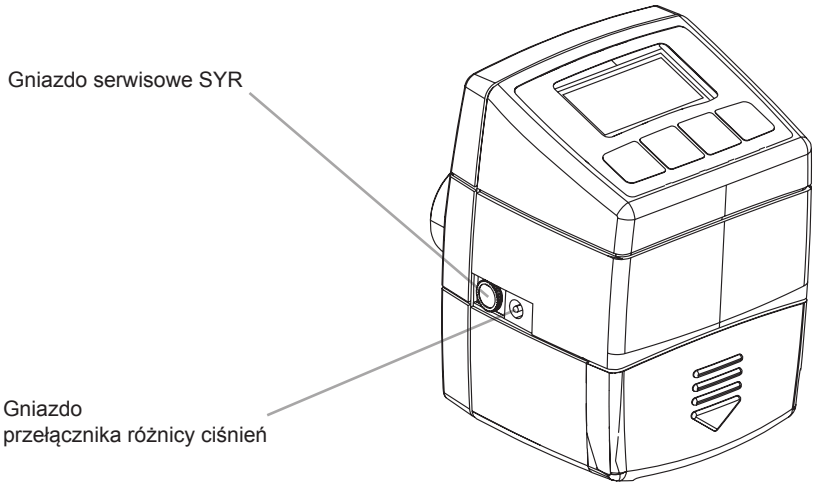
Gniazdo serwisowe SYR
Gniazdo
przełącznika różnicy ciśnień

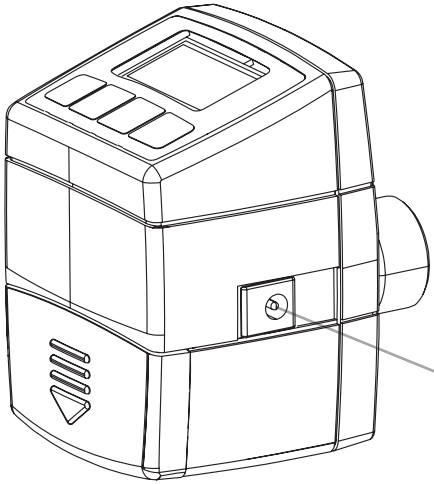
Gniazdo
zasilacza sieciowego

Dane techniczne

Klasa szczelności:	IP21
Temperatura pracy:	10°C - 60°C
Typ baterii:	4 x LR06
Pobór mocy:	maks. 2,5W

CE

Przy zastosowaniu zasilacza sieciowego:

Napięcie zasilania:	230V / 50Hz
Wyposażenie dodatkowe:	
Zasilacz sieciowy 230V / 6V:	2316.00.905
Zamiennik zasilacza:	2316.00.905X

Komunikaty na wyświetlaczu

Komunikat	Przyczyna	Rozwiązanie
„Valve does not open” „Ventil öffnet nicht” „Zawór nie otwiera się“	- Zawór nie może się otworzyć. - Silnik jest uszkodzony.	- Nacisnąć ☑ i spróbować przeprowadzić ręczne płukanie (patrz płukanie ręczne). - Powiadomić serwis 12 6450304.
„Valve does not close” „Ventil schließt nicht” „Zawór nie zamyka się“	- Zawór nie może się zamknąć.	- Powiadomić serwis 12 6450304.
„Low battery” „Leere Batterie” „Bateria rozładowana“	- Baterie są wyczerpane.	- Wymienić baterie na nowe (4 x LR06).

SYR/462k26/HUSTY/INSTRUKCJA

HUSTY - Hans Sasserath & Co. KG • tel.: +48 12 6450304 • +48 12 6450333
ul. Rzepakowa 5e • 31-989 Kraków • info@husty.pl • www.syr.pl • www.husty.pl

Na podstawie materiałów Hans Sasserath & Co. KG (SYR). Zastrzega się możliwość zmian.