SEPARATOR MIKROPĘCHERZY POWIETRZA I ZANIECZYSZCZEŃ SPIROCOMBI MAGNET

BC/M

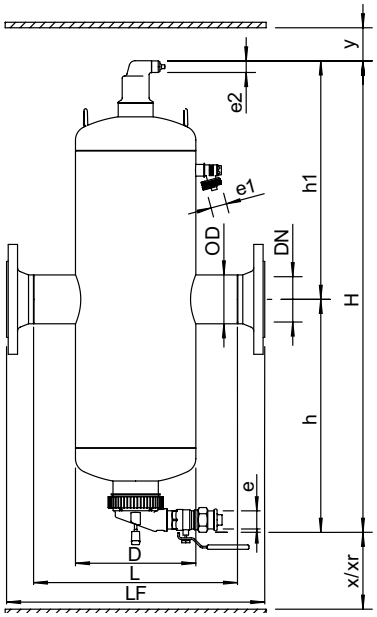

SPIROCOMBI MAGNET BC050-150LM/FM

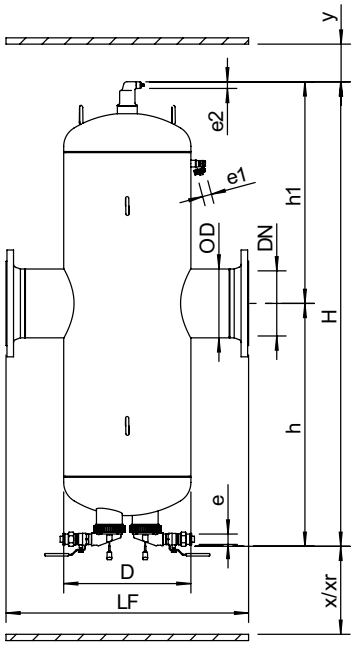

SPIROCOMBI MAGNET BC200-300LM/FM

separatory DN 200-300 mają dwa magnesy schowane w suchych kieszeniach

Zastosowanie:

Separator mikropęcherzy powietrza i zanieczyszczeń SPIROCOMBI MAGNET służy do usuwania gazów, powietrza wolnego w formie mikropęcherzy oraz wszelkich zanieczyszczeń stałych z instalacji cieczowych, grzewczych/chłodniczych w których ma miejsce ciągła cyrkulacja czynnika. Ze względu na swoją konstrukcję - w górnej części odpowietrznik automatyczny SPIROTOP, umożliwia napowietrzanie instalacji podczas jej opróżniania. Usunięcie powietrza i gazów z instalacji eliminuje korozję, kawitację pomp, wycisza pracę instalacji, przyczynia się do optymalnego przekazywania ciepła. Separator SPIROCOMBI MAGNET (jako separator zanieczyszczeń) jest w stanie wyłapywać zanieczyszczenia wielkości od 5 mikrometrów wzwyż, przy małych oporach przepływu i braku możliwości zablokowania urządzenia (zanieczyszczenia gromadzą się w komorze kolekcyjnej, poza strugą płynącej wody).

Dodatkowo SPIROCOMBI MAGNET wyposażony jest w magnes, który skutecznie wspomaga wyłapywanie cząsteczek magnetytu, będącego dużym zagrożeniem dla pomp i innych, drogich armatur w instalacji. Magnes schowany jest wewnątrz separatora, w tzw. suchej kieszeni - nie ma kontaktu z wodą instalacyjną. Dzięki elastycznemu mechanizmowi zawieszenia magnesu łatwo i szybko można zgromadzić w dolnej części komory kolekcyjnej zebrane zanieczyszczenia magnetyczne.

Usuwanie zanieczyszczeń odbywa się w sposób ciągły, bez przerywania pracy systemu. Centralna separacja zanieczyszczeń pozwala ograniczyć ilość obejść filtrów, filtrów wymiennych i zaworów odcinających. Wszystko to zapewnia przedłużenie żywotności elementów instalacji i redukcję kosztów obsługi układu grzewczego/chłodniczego. Dobór urządzenia ze względu na przepływ w miejscu montażu separatora.

Montaż:

Montaż w pozycji pionowej, na rurociągach poziomych. Najwyższą sprawność separatory uzyskują w instalacjach chłodniczych, przy ciśnieniu poniżej 1 bar. Montaż w miejscu, w którym temperatura czynnika w instalacji jest najwyższa, na powrocie w instalacjach chłodniczych bezpośrednio przed agregatem/wymiennikiem. Przy montażu pamiętać o zachowaniu odpowiedniej odległości od podłogi - odpływ do kanalizacji / naczynia podstawianego w trakcie spustu zanieczyszczeń i dla możliwości wymiany suchej kieszeni z magnesem. Obrotowa konstrukcja suchej kieszeni pozwala na ustawienie wylotu zaworu spustowego w wymaganym kierunku.

Obsługa:

Po zamontowaniu separator SPIROCOMBI MAGNET w sposób ciągły wyłapuje zanieczyszczenia. Co pewien czas (uzależniony od przewidywanej ilości zanieczyszczeń), należy pociągnąć uchwyt mechanizmu magnesu a następnie ostrożnie otworzyć zawór w dolnej części separatora, spuszczając nagromadzone w komorze kolekcyjnej zanieczyszczenia do uprzednio podstawionego naczynia lub do kanalizacji. Wytrącanie i usuwanie gazów, mikropęcherzy powietrza i wolnego powietrza odbywa się w sposób ciągły.

Wykonanie:

Odpowietrznik automatyczny z mosiądzu, pływak z tworzywa sztucznego (PP), uszczelnienie z Vitonu. Korpus separatora z zaczepami nośnymi ze stali (S235 JR G2), przyłącza do wspawania ze stali (S235 JR G2), kołnierze ze stali (P250GH). Zawór spustowy z niklowanego mosiądzu. Spirotuba z miedzi, spoiwo cynowe (SnCu3). Sucha kieszeń z mosiądzu i miedzi, magnes neodymowy. Dodatkowy zawór do napowietrzania i usuwania piany (stosowany podczas napełniania instalacji).

Przyłącza:	spawane BC050-300LM, kołnierzowe PN16 BC050-300FM (wg tabel)
Ciśnienie maks.:	10 bar
Temperatura maks.:	110°C
Położenie robocze:	oś główna pionowo, montaż na rurociągach poziomych
Masa:	wg tabel

Zgodność z dyrektywą ciśnieniową 2014/68/UE (PED).

SPIROTECH/462k23/HUSTY/KARTA

SPIROTECH - HUSTY
ul. Rzepakowa 5e, 31-989 Kraków, tel. 12/645-03-04, faks 12/645-03-33, e-mail: info@husty.pl www.spirotech.pl

Separator mikropęcherzy powietrza i zanieczyszczeń SPIROCOMBI MAGNET (połączenia spawane)

wielkość	nr kat.	OD mm	H mm	h1 mm	h mm	D mm	L mm	e	x mm	xr mm	wydatek m³/h	przy Δp kPa	objętość litry	waga kg
DN050	BC050LM	60,3	712	351	361	159	260	Rp1	>75	>270	12,5	2,9	5	12
DN065	BC065LM	76,1	712	351	361	159	260	Rp1	>75	>270	20	3,0	5	12
DN080	BC080LM	88,9	858	424	434	219	370	Rp1	>100	>310	27	3,1	17	24
DN100	BC100LM	114,3	858	424	434	219	370	Rp1	>100	>310	47	3,7	17	24
DN125	BC125LM	139,7	1149	590	559	324	525	Rp1	>100	>510	72	4,2	50	58
DN150	BC150LM	168,3	1149	590	559	324	525	Rp1	>100	>510	108	4,9	50	58
DN200	BC200LM	219,1	1479	773	706	406	650	Rp1	>100	>700	180	5,8	105	100
DN250	BC250LM	273,0	1801	896	905	508	750	Rp1	>100	>810	288	7,0	210	164
DN300	BC300LM	323,9	2119	1058	1061	610	850	Rp1	>100	>960	405	7,8	350	278

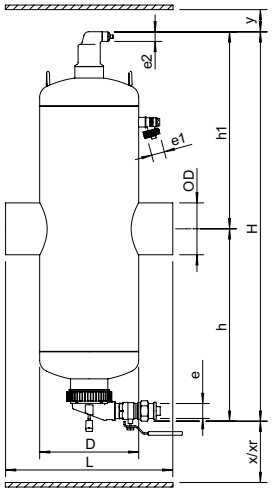

ciśnienie maks. 10 bar
temp. maks. 110°C

dla separatorów ≥ DN200 - dwa magnesy
e1 - G3/4" | e2 - R1/2" | y > 50 mm
Prędkość przepływu do 1,5 m/s

Separator mikropęcherzy powietrza i zanieczyszczeń SPIROCOMBI MAGNET (połączenia kołnierzowe)

wielkość	nr kat.	OD mm	H mm	h1 mm	h mm	D mm	L mm	e	x mm	xr mm	wydatek m³/h	przy Δp kPa	objętość litry	waga kg
DN050	BC050FM	60,3	712	351	361	159	350	Rp1	>75	>270	12,5	2,9	5	16
DN065	BC065FM	76,1	712	351	361	159	350	Rp1	>75	>270	20	3,0	5	18
DN080	BC080FM	88,9	858	424	434	219	470	Rp1	>100	>310	27	3,1	17	31
DN100	BC100FM	114,3	858	424	434	219	475	Rp1	>100	>310	47	3,7	17	32
DN125	BC125FM	139,7	1149	590	559	324	635	Rp1	>100	>510	72	4,2	50	71
DN150	BC150FM	168,3	1149	590	559	324	635	Rp1	>100	>510	108	4,9	50	74
DN200	BC200FM	219,1	1479	773	706	406	775	Rp1	>100	>700	180	5,8	105	133
DN250	BC250FM	273,0	1801	896	905	508	890	Rp1	>100	>810	288	7,0	210	197
DN300	BC300FM	323,9	2119	1058	1061	610	1005	Rp1	>100	>960	405	7,8	350	319

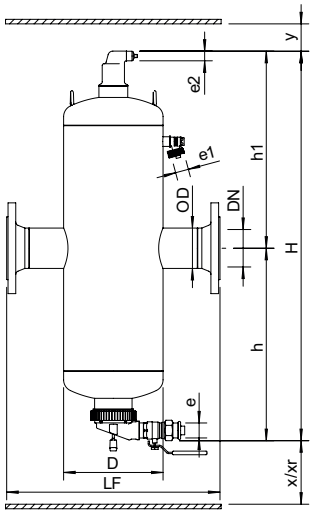

ciśnienie maks. 10 bar
temp. maks. 110°C
kołnierz typu PN16

dla separatorów ≥ DN200 - dwa magnesy
e1 - G3/4" | e2 - R1/2" | y > 50 mm
Prędkość przepływu do 1,5 m/s